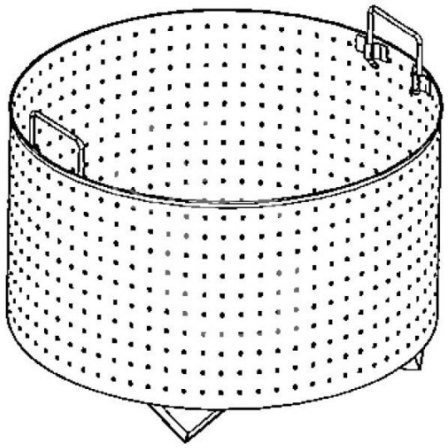

Colariso 1 settore per pentola 150 litri - fori diametro 3 mm

MODELLO: CR/151

592,00 € + IVA

Produzione in 15/20 gg

Peso	8 Kg
Capacità	150 LT
Diametro	560 mm
Numero settori	1

Diametro fori	3 mm
Tipologia accessori cottura	colapasta/riso
Adatto per pentola	150 litri

Descrizione

Colariso 1 settore per pentola 150 litri - fori diametro 3 mm.

DATI UTILI:

ALTEZZA PIEDINI: 70 mm

ALTEZZA CESTELLO: 370 mm

ALTEZZA TOTALE: 440 mm

QUESTI ACCESSORI SONO COMPATIBILI SOLO CON I NOSTRI MACCHINARI E LE NOSTRE ATTREZZATURE.

FOTO PURAMENTE INDICATIVA